Orbray

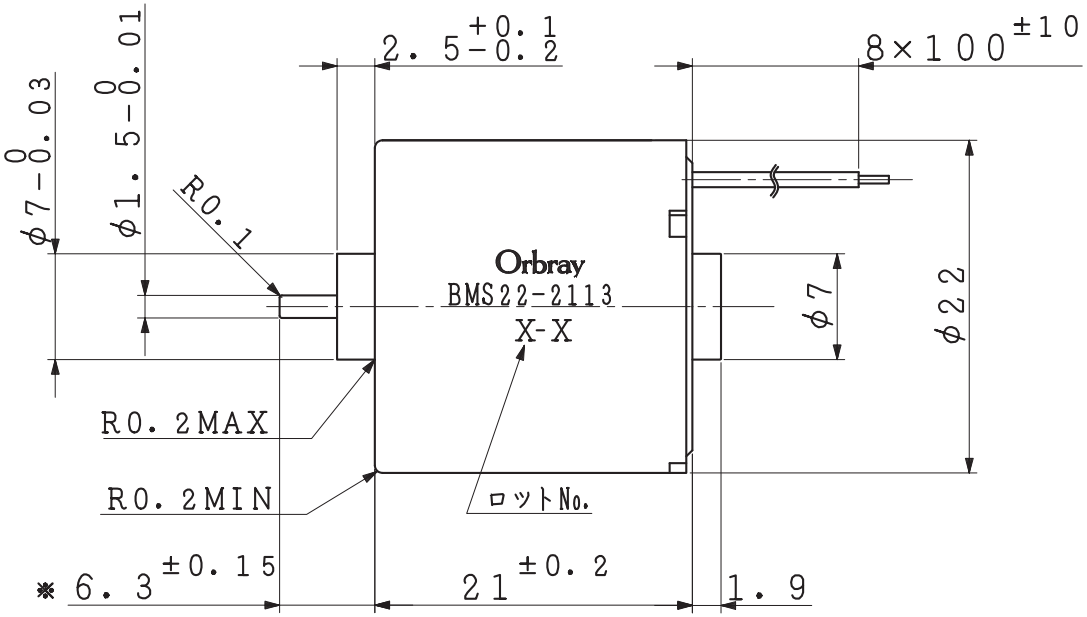

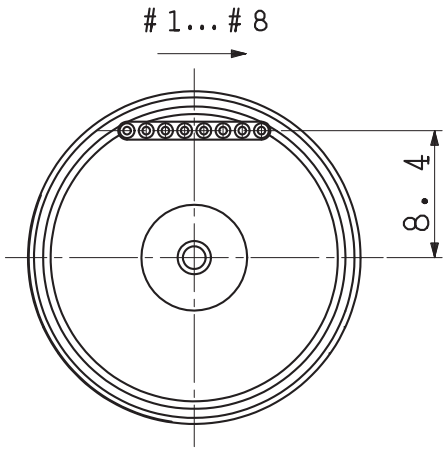

Explanation of output alignment

line of hall element The coil terminal

No	Sym	Color	No	Sym	Color
#1	U	Gray	#5	GND	Blue
#2	V	Brown	#6	Hu	White
#3	W	Yellow	#7	Hv	Black
#4	Vdd	Orange	#8	Hw	Red

NOTE 1)MARKED(※)IS OUTPUT SHAFT LENGTH MEASURED WHEN IT IS PUSHED TO MOTOR SIDE.
※印寸法は出力軸をモータ側に押しつけた時の値を示す。

2)LOT NO.
EXAMPLE)JANUARY. 2018
『18−A』
- JANUARY:A. FEBRUARY:B･･･DECEMBER:L
  1月：A、2月：B・・・12月：L
- 『−』 :MADE IN THAILAND
  『−』有り :海外工場生産
  『−』NONE :MADE IN JAPAN
  『−』無し :国内工場生産
- THE END TWO DIGIT OF CHRISTIAN YEAR
  西暦年数末尾数字２桁

3)THE LEAD WIRE IS AWG28 UL3302.
リード線はAWG26 UL3302を使用する。

4)OUTSIDE DIAMETER IS NOT APPLIED TO THE CAULKING.
外径寸法公差はカシメ部を除く。

5)3×M1.2 AND LEAD WIRE DRAWING POSITIONS ARE OUT OF DIMENSIONAL CONTROL.
3×M1.2とリード線引き出し角度は寸法管理外とする。

TOLERANCE					
DIMENSION(±)					ANGLE
	0	1	2	3	
L≦6	0.05	0.1	0.1	0.2	±1°
6<L≦30	0.1	0.1	0.2	0.5	
30<L≦120	0.15	0.2	0.3	0.8	
120<L	0.2	0.3	0.5	1.2	

MATERIAL	FINISH	QTY.

APPD.	CHK.	DSGN.	DRW.
・・	・・	17.10.31	17.10.31

SYM.	DATE	NOTE	DRW.	CHK.	APPD.
△×					
△×					
△×					
△×					
△×					

SCALE	2/1	TYPE	BMS22-2113
UNIT	1/1mm	TITLE	Outline Draing
DWG.NO.			
REF.NO.			
CHK.NO.		REMARK	

A4E